Tecnológico de Monterrey

Tarea: Diagrama cinemático

Jorge Joaquín Granados Ferrari A01785270

23 de Febrero del 2026

Diseño y Desarrollo de Robots

Carlos Motta

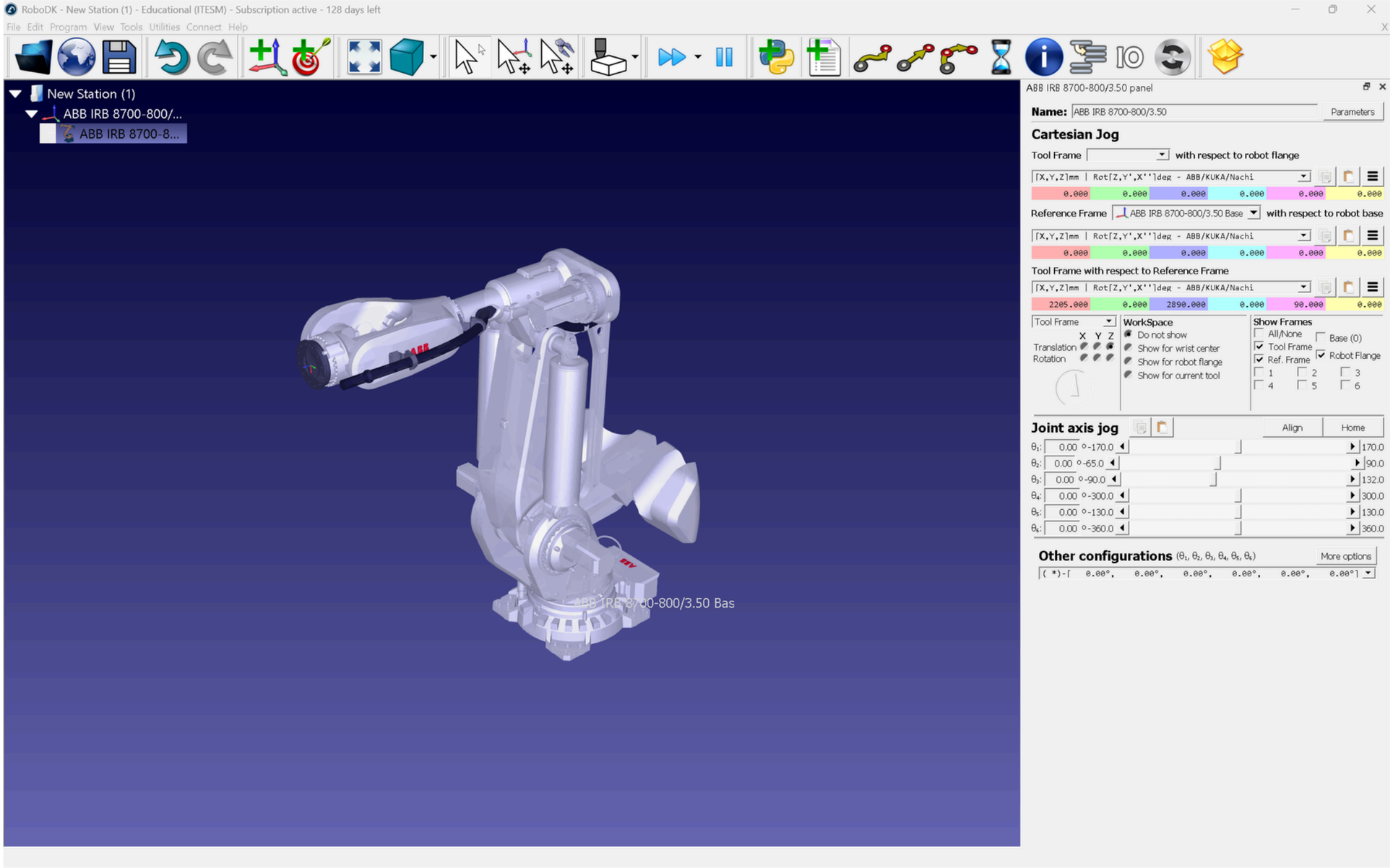

ABB IRB 8700-800/3.50

Brand	ABB
Model	IRB 8700-800/3.50
Axes	6
Reach	3500 mm
Payload	800 kg
Weight	4525 kg
Repeatability	0.050 mm

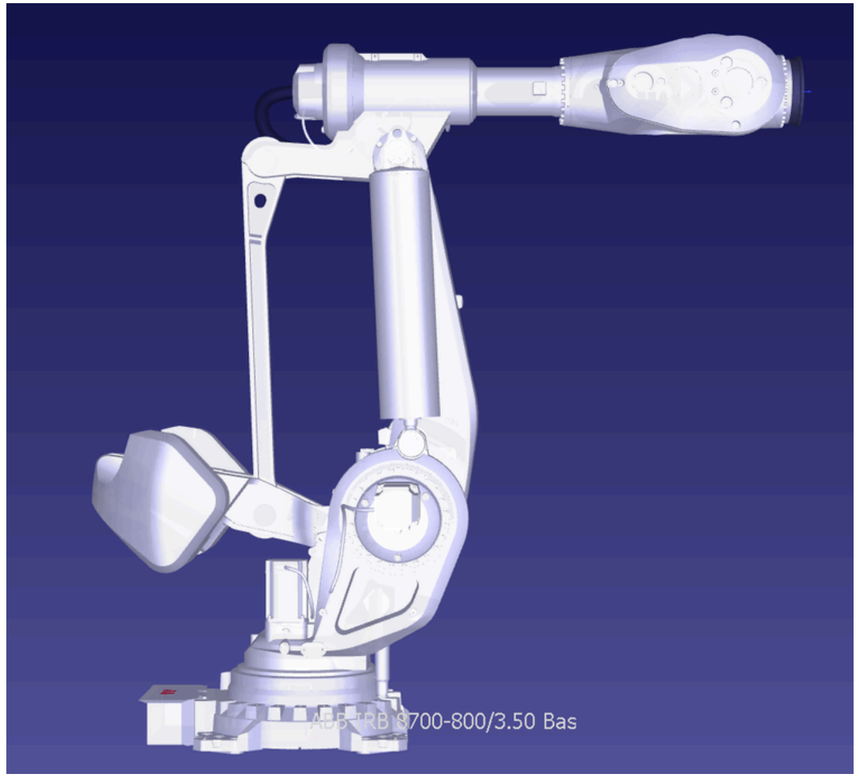
ABB IRB 8700-800/3.50 Bas

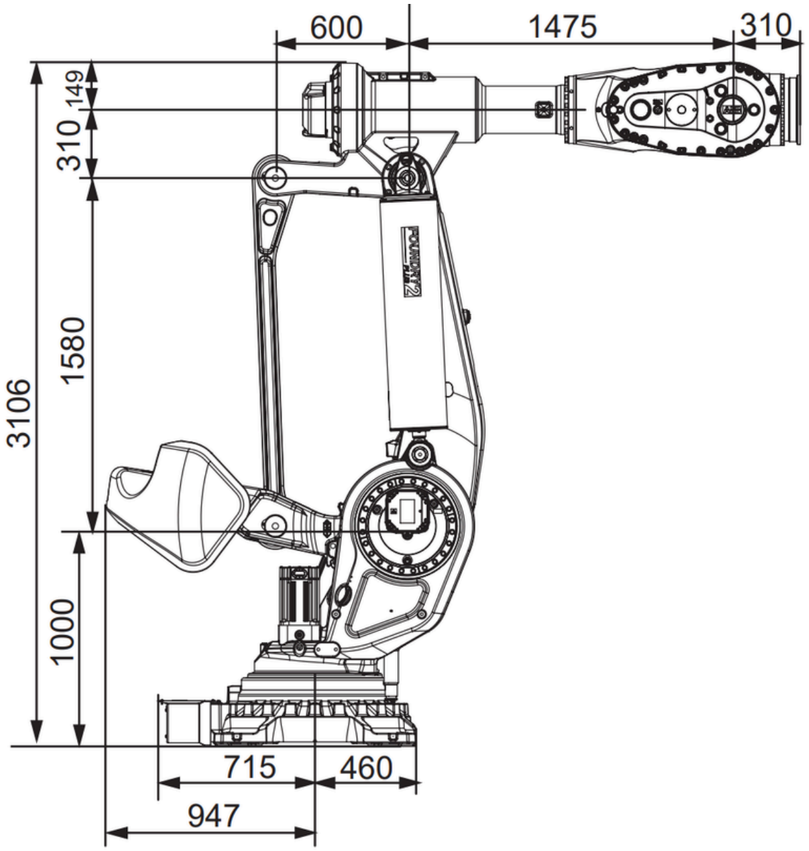
600
1475
310
149
310
1580
3106
1000
715
460
947

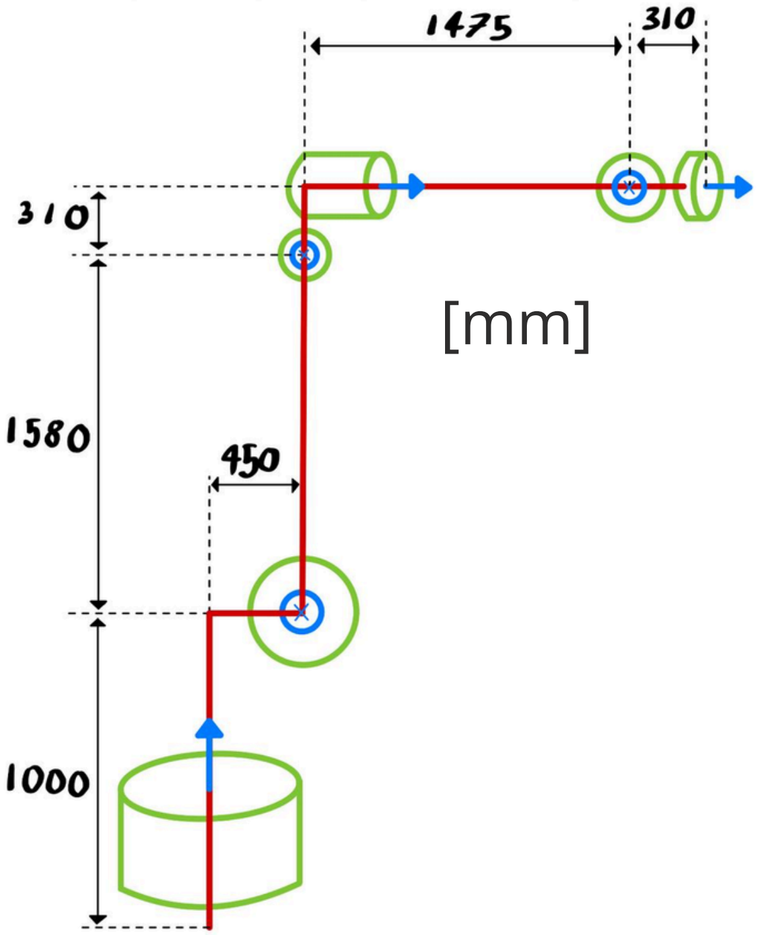
1475
310
310
[mm]
1580
450
1000

Primero calqué la imágen poniendo los cilindros en la orientación de los ejes (Verde). Luego trazé las uniones entre puntos críticos (Rojo). Puse las cotas para las dimensiones críticas (Negro). Y al final, moviendo el robot en RoboDK, y siguiendo la “curl right hand rule” (figura de abajo), coloqué el eje de rotación hacía dónde un jogueo positivo en RoboDK me lo enseñaba (Azul).

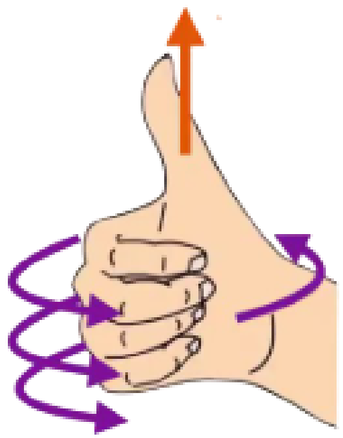

Aclaración:

Flecha hacia dentro:

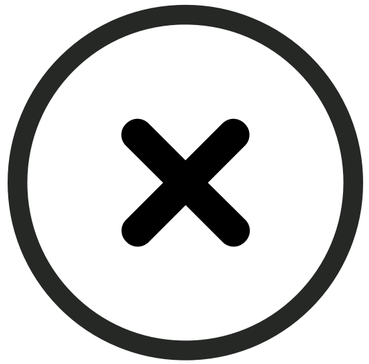
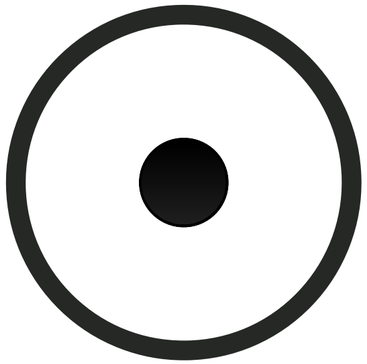
Flecha hacia fuera: